TECNODIMA.it s.r.l.

Foglio

7

La squadretta per il ponteggio in opera nel cantiere di Saronno - CEMSA

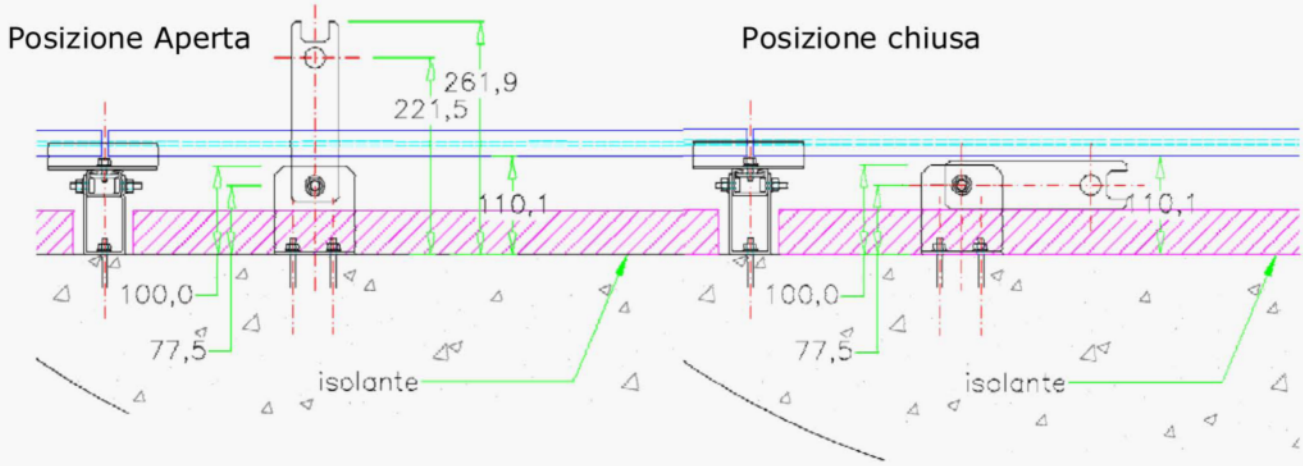

Domanda di Brevetto Italiano depositata in data 31/5/2006 al numero MI2006A002098

Edilizia integrata

FACCIATE VENTILATE

Sistemi Ausiliari

Squadretta per Ponteggio

Ancoraggi su misura per dare libertà al progettista...

Nelle foto l'aspetto della squadretta nelle posizioni aperta (a ponteggio installato) e chiusa (inserita nella facciata).

La squadretta per il ponteggio sostituisce gli ancoraggi classici con golfare nelle situazioni in cui la facciata ventilata deve essere montata a ponteggio in opera, permettendo di procedere con la facciata finita. Sono disponibili vari tipi di aggancio all'edificio per tenere conto della tipologia delle membrature in C.A. (o delle murature) cui ci si ancora. Il materiale è acciaio inox AISI 304. In funzione del carico di progetto previsto sono disponibili differenti tipi standard, che risultano intercambiabili ai normali golfari disponibili in commercio. I denti visibili sulla parte mobile consentono di recuperare la medesima una volta che sia stata inserita nella facciata. L'installazione delle squadrette deve essere prima verificata da un tecnico abilitato: Tecnodima è in grado di fornire anche questo servizio, a richiesta. in funzione delle verifiche potranno essere fornite se necessario squadrette dimensionate ad hoc.

MATERIALE:
ACCIAIO AISI 304
BULLONI A2-70
ANCORANTI AISI 304

Tipo	Numero agganci	Spessore squadretta	Foro per golfare	Interasse foro-parete
G1-10	1	2,0	23	220
G2-10	2	2,0	23	220
G1-12	1	3,0	23	250
G2-12	2	3,0	23	250